Приложение №1 к Акту № 131-23-НВК3-10 от 09.10.2023 г.

План участка производства работ

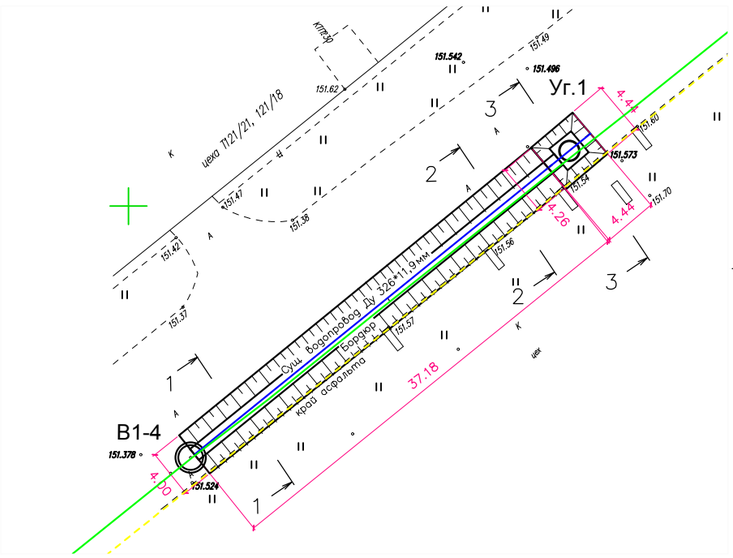

1-1

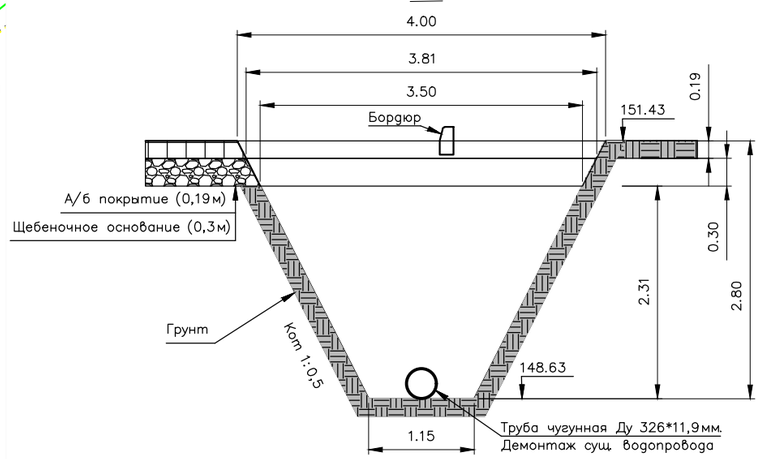

2-2

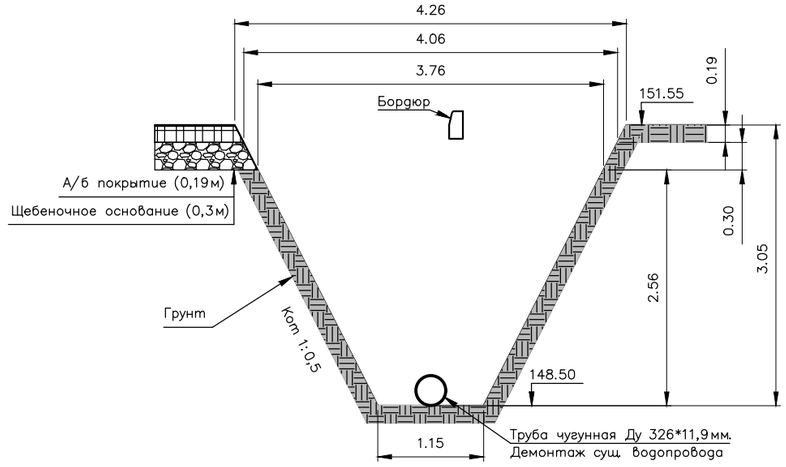

3-3(Уг.1)

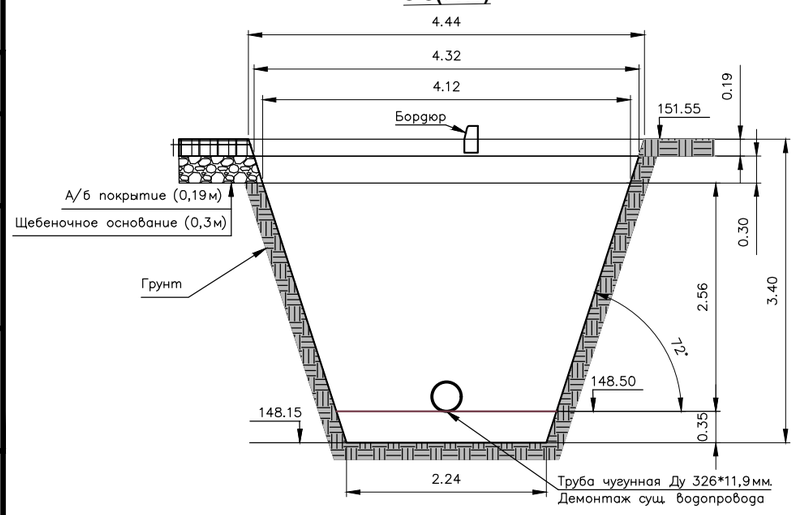

Резка асфальтобетонного покрытия фрезой

№	Участок	Длина L,м	Ширина Вср,м	Толщина Н,м	Периметр резки, P=(L+B) м
1	В1-4 - Уг.1	37,18	4,00	0,19	41,18
2	Уг.1	4,44	4,44	0,19	8,88
				ИТОГО:	50,06

Разборка асфальтобетонного покрытия при разработке траншеи

№	Участок	Длина L,м	Ширина Вср,м	Толщина Н,м	Объем разработки мех. способом, V=L*Вср*Н $м^3$
1	В1-4 - Уг.1	37,18	4,03	0,19	28,47
2	Уг.1	4,44	4,38	0,19	3,69
				ИТОГО:	32,16

Ведомость работ по демонтажу чугунной трубы Ду 326*11,9мм

№	Участок	Длина L, м
1	В1-4 - Уг.1	37,18
2	Уг.1	4,44
	ИТОГО:	41,62

Разработка грунта траншеи

№	Участок	Длина L,м	Ширина Вср,м	Глубина Нср, м	Объем, м3	Объем трубы Ду 326*11,9мм	всего м3	Объем разработки мех. способом, V=L*Вср*Нср*0,97 $м^3$	Объем разработки руч. способом, V=L*Вср*Нср*0,03 $м^3$
1	В1-4 - Уг.1	37,18	2,39	2,43	215,93	3,1	212,83	206,45	6,38
1	Уг1	4,44	3,18	2,91	41,09	0,37	40,72	39,50	1,22
				ИТОГО:	257,02	3,47	253,55	245,95	7,60

Ведомость работ по демонтажу бордюра БР 100.30.15

№	Участок	Длина L, м	Кол-во, шт
1	В1-4 - Уг.1	37	37
2	Уг.1	5,00	5
	ИТОГО:	42	42

Условные обозначения:

- Участок производства работ
- В1-4 - Уг.1 — Фактические точки участка работ
- Сущ. водопровод чуг. труба Ду. 326*11,9мм (демонтаж)
- Бордюр (демонтаж)
- Граница асфальта

Примечание:
1. Линейные размеры указаны в метрах.
2. Система координат МСК 50.2.
3. Система высот Балтийская.
4. Съемка выполнялась электронным тахеометром СХ–105 (свидетельство о поверке С–АКЗ/14–06–2023/254502985, действительно до 13.06.2024г.)

Разборка щебеночного покрытия при разработке траншеи

№	Участок	Длина L,м	Ширина Вср,м	Толщина Н,м	Объем разработки мех. способом, V=L*Вср*Н $м^3$
1	В1-4 - Уг.1	37,18	3,78	0,3	42,16
1	Уг.1	4,44	4,22	0,3	5,62
				ИТОГО:	47,78

Изм.	Кол.	Лист	N°док.	Подпись	Дата
					2023
Руков. проекта		Шевчук К.А			09.10
Ген. директор		Кесслер Ю.Ф.			09.10
Нач. участка		Перевизныик А.П.			09.10
Гл. инженер		Юрченко В.И.			09.10

131-23-НВК3

Ж/д пути от испытательного центра до обкаточной линии с удлинением трансбордера, расположенные по адресу: Московская область, г.о. Мытищи, ул. Колонцова, 4

Наружные сети водоснабжения и канализации
Переустройство хозпитьевого водопровода В1

Стадия	Лист	Листов
ИД	1	1

Исполнительная схема №10
Разработка траншеи, демонтаж бордюра и трубы Ду 326мм*11,9 от колодца В1-4 до Уг.1

ООО "КиКГЕОСТРОЙ"

Согласовано

Взам. инв. N°

Подп. и дата

Инв. N° подл.

Формат А3